Hamburgerbakje IP6 Groot golfkarton kraft BIO

SKU: 280601

Algemene Informatie

Producttype	Hamburgerbakjes
EAN Code	8721401400849
HS Code	4819
Recyclebaar	-
DOCs	-
Stuks per doos	200
Maat	Groot
Kleur	Kraft
Materiaal	Karton
Papier dikte	-
Coating	-





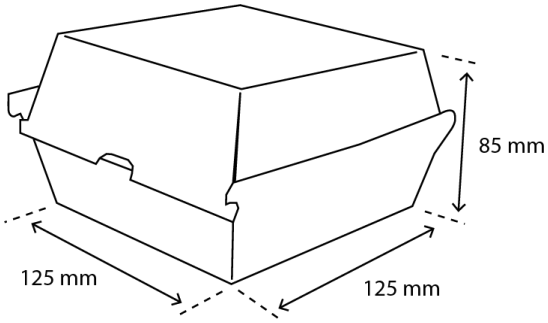

Afmetingen en gewicht

Lengte	125 mm
Breedte	125 mm
Hoogte	85 mm
Diameter	-
Inhoud	-
Gewicht per stuk	-

Verpakking

Lengte	-
Breedte	-
Hoogte	-
Brutto gewicht Doos	-
Dozen op pallet	22

Ook bedrukbaar

TakeAware
Dublinweg 4, 9744 VB, Groningen
www.takeaware.nl

Contact
info@takeaware.nl
+31 50 747 0003